Comelit GROUP S.R.A.
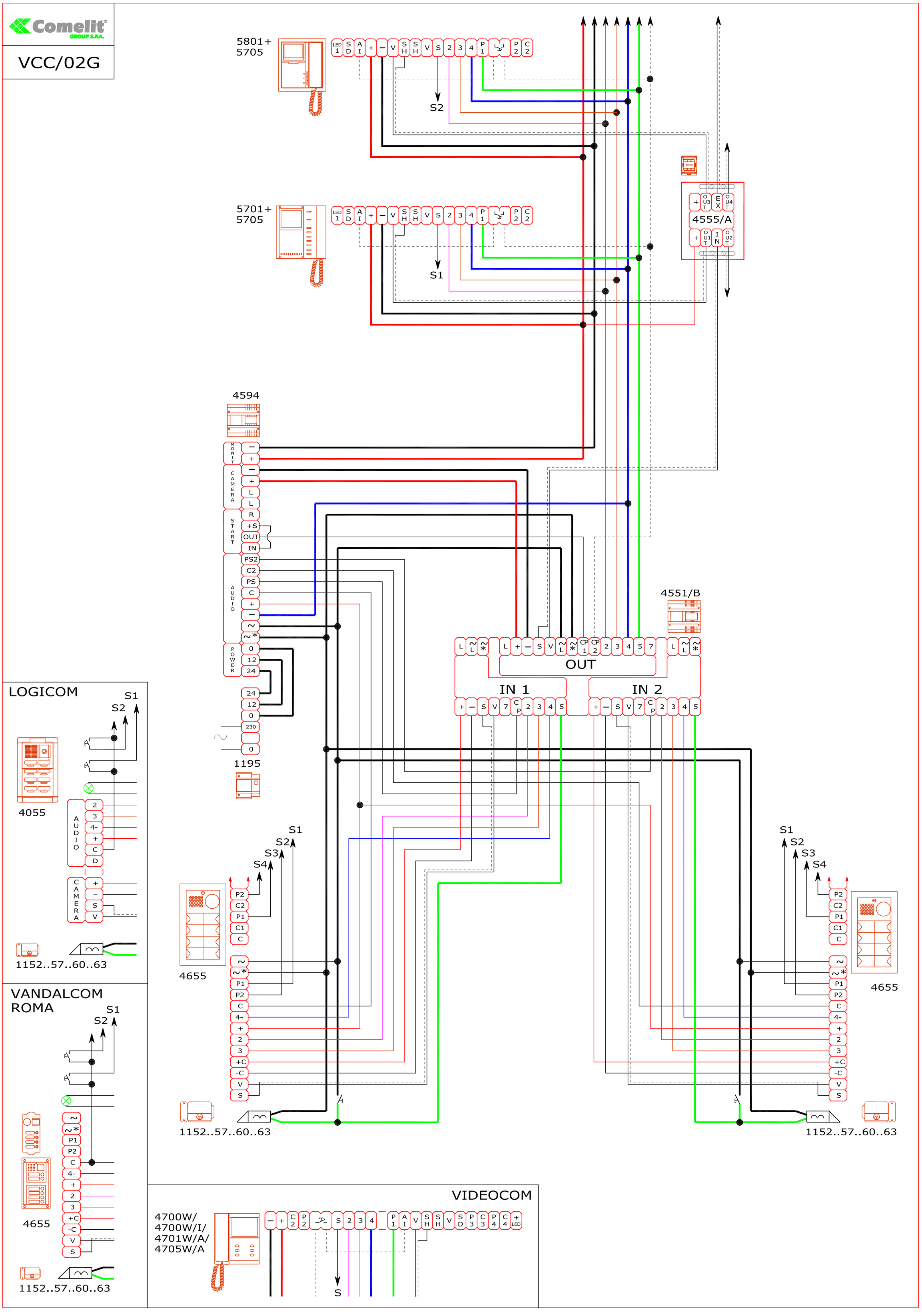
VCC/02G